Alta productividad, eficiencia y confiabilidad, con ahorro y una enorme versatilidad.

Mayor capacidad de carga: 3.000 kg

SEM636D

Cargadora de Ruedas

Website http://www.semmachinery.com

SEM™
A Caterpillar Brand

AF VOLANTE SEM636D - Espanhol - SERVIMAG - B - 9ago18.indd 1 8/18/18 1:29 PM

SEM636D

El rendimiento que usted necesita, el apoyo que usted espera

Con 60 años de actividades, SEM surgió en China como Shandong Engineering Machinery Co. y ya era una de las líderes de mercado en Asia cuando fue adquirida por Caterpillar, en 2008. Actualmente forma parte del portafolio de Caterpillar y todos sus productos son desarrollados y fabricados por Caterpillar Qingzhou Ltd., en una planta de 510 mil m², con capacidad para producir 15 mil máquinas por año, además de componentes.
SEM está presente en más 80 países y continúa expandiéndose en los mercados de rápido crecimiento. Reconocida como marca global, líder en equipos y componentes de calidad, ofrece accesibilidad inicial para la compra, alta confiabilidad, sencillez de uso y mantenimiento, presencia local de piezas de repuesto y apoyo siempre a su lado.

Cat® Product Link™

Cat® Product Link ™ respalda su negocio transmitiendo información precisa, rápida y útil vía teléfono móvil o satélite sobre el lugar, el uso y el estado de su máquina para una gestión más eficiente de la flota.

Especificaciones

Especificaciones Principales	Capacidad de carga nominal		3000 kg			
	Peso Operativo		10047 kg			
	Capacidad del cucharón		1.5 - 2.5 m³			
	Máxima Inclinación		26°			
	Entre - Ejes		2740 mm			
	Dimensiones Generales L X A X A (mm)		7422 X 2354 X 3182 mm			
Motor	Modelo		Weichai WP6	Cummins 6BT5.9		
	Potencia Bruta Nominal		92 KW/ 123 hp @2200	92 KW/ 123 hp @2200		
	Desplazamiento		6.754 L	5.883 L		
Especificaciones Operativas	Máxima Fuerza de Tracción		97 kN			
	Fuerza de desprendimiento		113 kN			
Sistema Hidraulico	Presión del sistema		18 MPa			
	Tiempos de ciclo hidráulico	Levante	4.65 s			
		Total	8.3 s			
Eje	Marca		Meritor 18T			
	Tipo de Reducion en el Eje		Engranaje Conico espiral, etapa única			
	Tipo de Reducion en el mando final		Tipo planetario, etapa única			
	Máxima elevación y descenso de una única rueda		12°			
Sistema de frenos	Freno de servicio		Disco Y mordaza, control aire-aceite			
	Freno de estacionamiento		Zapatas del tipo tambor, aplicado por resort y liberado por aire			
	Tipo		Contraejes / Powershift			
	Velocidad de desplazamiento - Gama		I	II	III	IV
	Avante (Km/h)		7.9	14	25	39
	Retroceso (Km/h)		9.7	31		
Capacidad de llenado de servicio	Tanque de combustible		137 L			
	Sistema de enfriamiento		35 L			
	Aceite de lubrificación del motor		18 L			
	Aceite de convertidor y transmissión		45 L			
	Diferenciales y Drives Finales	Delantero	10 L			
		Trasero	10 L			
	Tanque hidráulico		223 L			
Neumáticos	Tamaño		17.5 - 25			
	Tipo		PR			
	Capas		12			
	Tipo Texturizado		L3			
	Presión del aire		Adelante 0.35 MPa/ Trasero 0.3 MPa			

Dimensiones

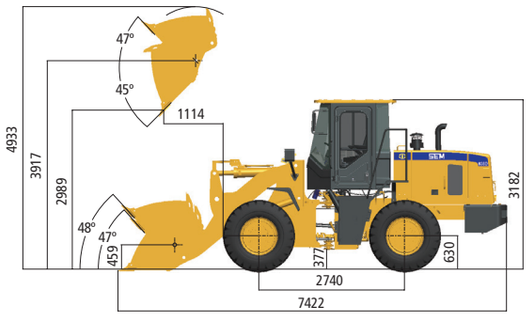

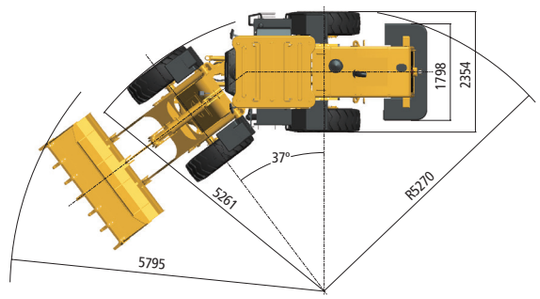

Dealer

Caterpillar (Qingzhou) Ltd.

© 2018 Caterpillar (Qingzhou) Ltd. Todos los derechos reservados. SEM Machinery, SEM, sus respectivos logos, materiales comerciales, así como identidad corporativa y de producto aquí utilizados son marcas comerciales de Caterpillar (Qingzhou) Ltd. y no se pueden utilizar sin autorización. Materiales y especificaciones sujetos a cambios sin aviso previo. Las máquinas destacadas en las fotos pueden incluir equipos opcionales. Consulte a su distribuidor SEM para conocer las opciones disponibles.
Versión: Agosto de 2018, Brasil